Kamera SDI Dzień/Noc

IN-SDI-5583-DN

nowość

Kamera typu SDI z funkcją Dzień / Noc wysoka rozdzielczość FullHD z WDR, DNR, DSS, HLC, OSD Menu

Właściwości:

- Przetwornik Panasonic 1/3” CMOS 2,2MP 1080p
- 1920x1080p na wyj. HD-SDI
- 700 linii TV na wyj. Video
- Menu ekranowe
- Wbudowane funkcje
  - **WDR** Zwiększenie dynamiki przetwornika
  - DNR - Redukcja Szumów
  - HLC Redukcja oślepienia kamery
  - Detekcja Ruchu
  - Maski Prywatności
  - AGC Automatyczna regulacja wzmocnienia
  - **DSS** Zwolnienie migawki
  - ACE Cyfrowe zwiększenie dynamiki obrazu
- **32x zoom cyfrowy**
- RS-485 (Pelco-D/P)
- Cyfrowe wyostrzenie obrazu
- Smart IR
- Korekcja wypalonych pikseli
- Funkcja Anty-mgła
- Zasilanie 12V DC
- 3-osiowa regulacja położenia kamery
- Wykonanie wewnętrzne
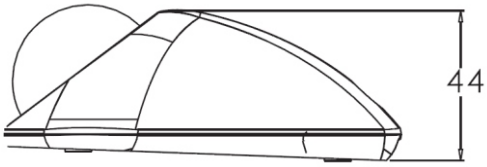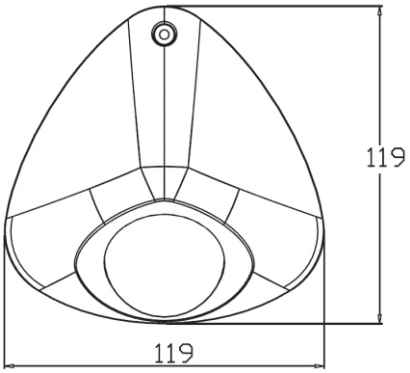
System	**PAL**
Przetwornik obrazu	1/3” Panasonic CMOS
Obiektyw	3mm
System skanowania	progresywne
Rozdzielczość Cyfrowa	1920x1080 , 1280x720
Rozdzielczość Analogowa	750 linii TV
Prędkość migawki	Auto / Ręczna od 1/25 sek. do 1/60.000 sek.
Stosunek Sygnał/Szum	Ponad 50dB (wył. AGC)
OSD	Wbudowane
Zoom cyfrowy	od x2 do 32x
DNR	Wył. / Niski / Średni / Wysoki / Auto
BLC/WDR	Wył. / WDR / BLC
DSS	Wył / x2 / x3 / x4
Detekcja Ruchu	Wyłącz / Włącz (4 strefy)
Maski prywatności	Wył. / Włącz. (32 strefy)
Min. oświetlenie	1,0 Lux 0,002 Lux wł. DSS
Balans bieli	Auto / Ręczny
Sygnał wizyjny	HD-SDI / CVBS 1.0 Vp-p (75 Ω) przy wył. WDR
Zasilanie	DC12V ± 10%
Pobór prądu	250mA
Temp. pracy	-20°C ~ +50 ^{O}C